Aparador 2P 3C

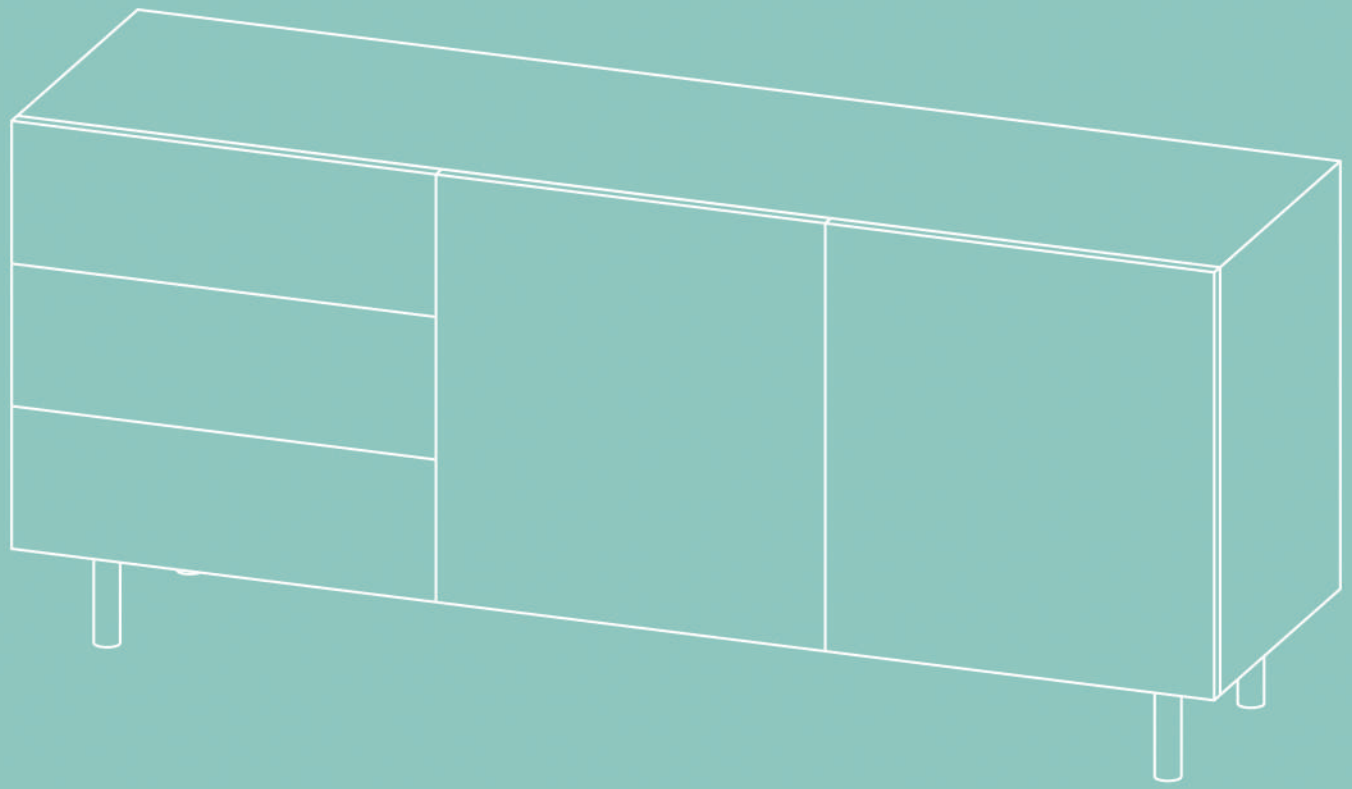

MOBLEBO

ECO DESIGN BY CHUS VIVES

MOBLEBO

ECO DESIGN BY CHUS VIVES

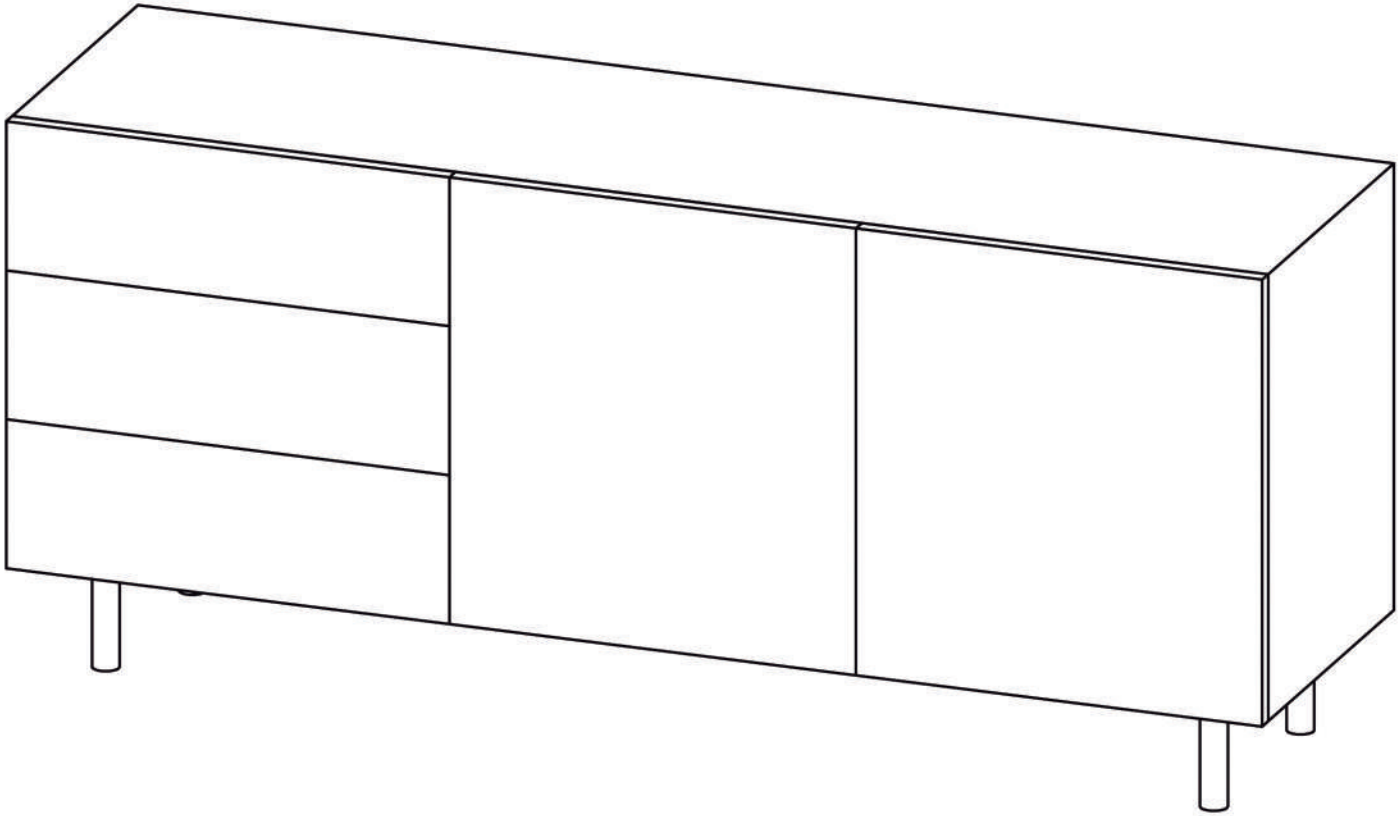

Aparador 2P 3C

170x75x45cm
200x75x45cm

Plano montaje Aparador 2 puertas 3 cajones

MOBLEBO

ECO DESIGN BY CHUS VIVES

Detalle del conjunto:
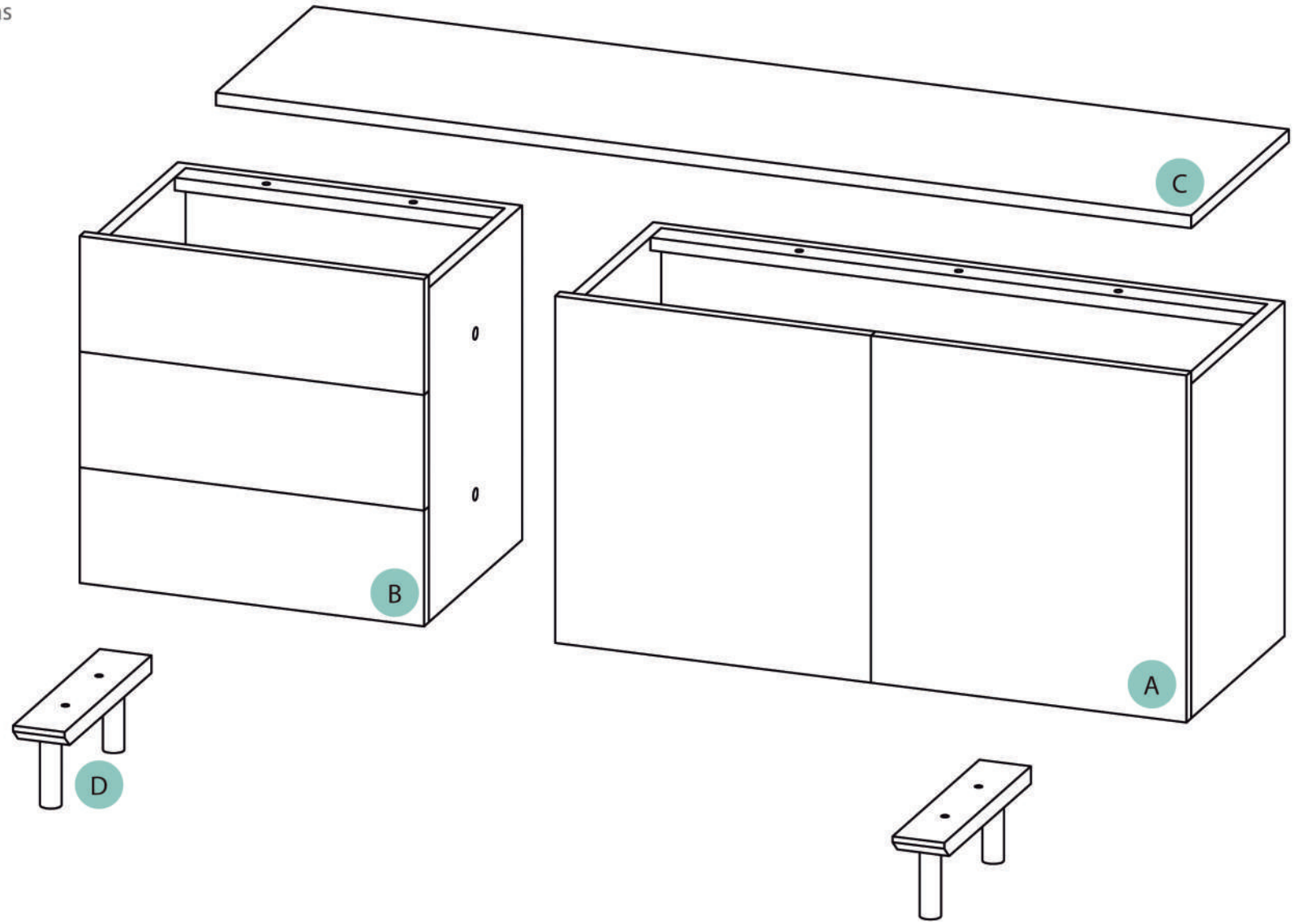
(A) Módulo 110cm 2 puertas
(B) Módulo 60/90cm 3 cajones
(C) Tapa superior 170/200cm
(D) 2 Juegos de patas